KONICA MINOLTA

NUEVO Espectrofotómetro

CM-26d

Con prestaciones para
nuestro tiempo.

Sencillo.

Para trabajos en primera línea.

Giving Shape to Ideas

Con el mayor nivel de repetibilidad, el mejor acuerdo entre instrumentos, velocidad incomparable y perfectamente manejable.

La nueva Serie CM-26d y CM-25d de Konica Minolta consta de dos avanzados modelos de espectrofotómetros portátiles. El modelo de alta gama CM-26d tiene el más alto nivel de precisión de la industria y es el instrumento específico para medir color.

NUEVO Espectrofotómetro | CM-26d |

■ Visor

El visor ilumina brillantemente el punto de medición con un LED para que la alineación del objetivo sea más rápida, más fácil y más precisa. También incorpora un puntero que facilita aún más la identificación del área de medición. Además, debido a que permite al usuario mirar hacia abajo desde arriba del espectrofotómetro, el visor es perfecto para establecer puntos de medición en patrones e impresiones.

■ Cuerpo aerodinámico, compacto y ligero

Diseñado para medir en lugares de difícil acceso, el espectrofotómetro de la serie CM-26d permite a los usuarios realizar mediciones donde los modelos anteriores no podían. La nariz está inclinada hacia abajo y redondeada en las esquinas para llegar a lugares estrechos, tales como en los salpicaderos en zonas cerca del parabrisas. Además, la máscara de plástico reduce los riesgos de rayar la muestra.
Y hay un botón de activación en ambos lados para que las mediciones puedan tomarse sin estrés en cualquier tipo de situación, sin importar qué mano use.

■ Sencillez y versatilidad funcional

<Función JOB>

Las instrucciones (incluidas las fotos) para los flujos de trabajo que se usan con frecuencia se pueden registrar utilizando SpectraMagic NX

(Ver. 2.9 o posterior, programa que se vende por separado).

<Listo para Bluetooth>

Los datos se pueden transmitir de forma inalámbrica a ordenadores u otros dispositivos emparejados a través de una conexión Bluetooth.

Software de datos de color SpectraMagic NX

SpectraMagic NX es un software de evaluación de color que brinda a los usuarios una gran cantidad de funciones para ver, operar y controlar sus espectrofotómetros desde un ordenador. Los usuarios pueden crear sus propias ventanas organizando y editando gráficos espectrales, gráficos de diferencia de color (2D, 3D), indicaciones de PASA / FALLO y otras ventanas para satisfacer sus necesidades.

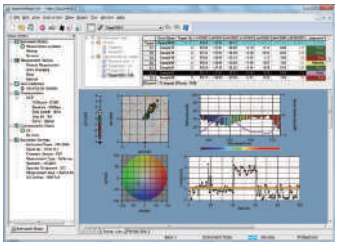

SpectraMagic NX Ver. 2.9 o posterior ●SO: Windows® 7 Professional 32 bit, 64 bit / Windows® 8.1 Pro 32 bit, 64 bit / Windows® 10 Pro 32 bit, 64 bit *El ordenador debe tener instalado uno de los sistemas operativos anteriores y cumplir o superar las especificaciones que se detallan a continuación.

●CPU: Pentium® III 600 MHz equivalente o más rápido - Memoria: 128 MB o más (se recomiendan 256 MB o más) - Disco duro: 450 MB o más de espacio libre para a instalación · Pantalla: Resolución: 1,024 x 768 puntos o más / 16 -bit colores o más · Otros: unidad de DVD-ROM (para instalación de software), puerto USB (para ingresar la llave de protección), puerto USB o serial (para conectar espectrofotómetros) e Internet Explorer Ver. 5.01 o posterior instalado.

•Windows® es una marca registrada de en los EE. UU. y otros países Pentium es una marca registrada de Intel Corporation en los EE. UU. y otros países.

■ El espectrofotómetro de la serie CM-26d nos facilita la evaluación colorimétrica en una amplia gama de aplicaciones.

Interiores de automóviles, productos de TIC, electrodomésticos, pintura, cerámica, plásticos, paneles solares, vidrio, etc.

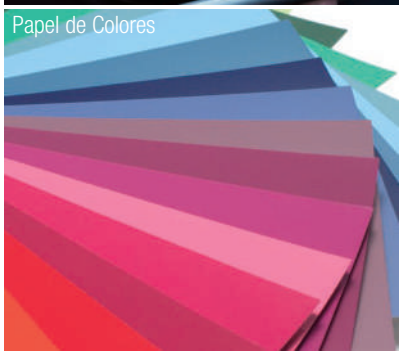

■ Características del modelo

	CM-26d
SCI	●
SCE	●
Brillo a 60°	—
MAV	●
SAV	●
UV 0% /100%	●
Acuerdo entre instrumentos (color)	<0.12
Repetitividad (σΔE*ab)	<0.02
Intérvalo de longitud de onda	360 - 740 mm

■ Velocidad incomparable

El CM-26d mide el color en aproximadamente la mitad del tiempo requerido en los modelos anteriores, a aprox. 0.7 seg (SCI o SCE). La velocidad de medición más rápida se traduce en una mayor eficiencia de trabajo.

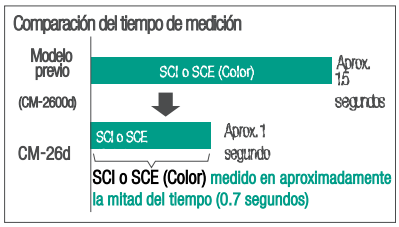

Máscara tipo grapadora CM-A268

Máscara (MAV; c /vidrio) CM-A277

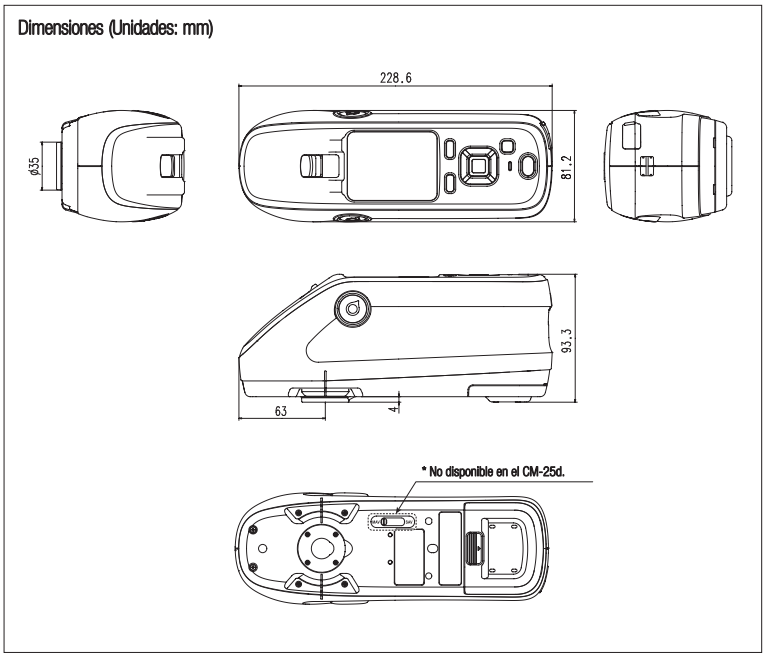

•KONICA MINOLTA, el logo y símbolo de marca de Konica Minolta, "Giving Shape to Ideas" y SpectraMagic™ son marcas registradas o marcas de KONICA MINOLTA, INC.
•Bluetooth® es marca registrada de Bluetooth SIG, Inc. y es licencia utilizada bajo acuerdo.
•Las pantallas mostradas aquí son para ilustrar la explicación solamente. • Las especificaciones y apariencia mostradas en este catálogo están sujetas a cambios sin previo aviso.

Especificaciones

	Modelo	CM-26d
Color	Iluminación / Sistema de visualización	di: 8°, de: 8° (iluminación difusa: 8° de visualización) SCI (componente especular incluido) / SCE (componente especular excluido) conmutable
	Esfera Integradora	Ø54 mm
	Fuente de luz	Lámpara de xenón pulsada × 2
	Detector	Matriz doble de fotodiodos de silicio de 40 elementos
	Dispositivo de separación espectral	Rejilla de difracción planar
	Rango de longitud de onda	360 a 740 nm
	Medición paso de longitud de onda	10 nm
	Medio ancho de banda	Aprox. 10 nm
	Reflectancia rango de medición	0 a 175%; Resolución de pantalla: 0.01
	Área de iluminación	MAV : Ø12 mm SAV : Ø6 mm
	Área de medida	MAV: Ø8 mm, SAV: Ø3 mm
	Repetibilidad	Desviación estándar dentro de ΔE * ab 0.02 (Cuando una placa de calibración blanca se mide 30 veces en intervalos de 5 segundos después de la calibración blanca)
	Acuerdo entre instrumentos	Dentro de ΔE * ab 0.12 (Basado en el promedio de 12 azulejos de color BCRA Serie II; MAV SCI; comparado con los valores medidos con un equipo maestro bajo las condiciones de medición estándar de KONICA MINOLTA)
	Ajuste UV	UV 100% / UV 0%
	Observador	Ángulo del observador 2 ° y de 10 °
	Iluminantes	A, C, D50, D65, F2, F6, F7, F8, F10, F11, F12, ID50, ID65, iluminante definido por el usuario * 1 (Posibilidad de evaluación simultánea con dos fuentes de luz)
	Mostrar valores	Valores colorimétricos / gráfico, valores de diferencia de colores / gráfico, gráfico espectral, evaluación de aprobación / falla, pseudocolor
	Valores colorimétricos	L * a * b *, L * C * h, Hunter Lab, Yxy, XYZ y la diferencia de color en estos espacios; Munsell (C)
	Índices	MI, WI (ASTM E313-73), YI (ASTM E313-73, ASTM D1925), brillo ISO (ISO 2470), WI / Tinte (CIE), Fuerza colorante, Opacidad, Escala de grises, Valor de brillo a 8 °, índice de usuario * 1
	Ecuaciones de diferencia de color	*E * ab (CIE1976) / ΔE94 (CIE1994) / ΔE00 (CIE2000) / CMC (l: c) / Hunter ΔE / DIN99o
	Normas aplicables	DIN 5033 Teil 7, JIS Z 8722 Condición "c", ISO 7724/1, CIE No.15
	Memoria de datos	1,000 Patrones + 5,100 Muestras
	Función de visor	Disponible (con iluminación LED blanca)
	Idioma de pantalla	Inglés, Japonés, Alemán, Francés, Italiano, Español, Chino simplificado, Portugués, Ruso, Turco, Polaco
	Pantalla	TFT-LCD a color de 2.7" con modo de visualización reversible de imágenes
	Intervalo mínimo de medición	Aprox. 1.5 segundos (Modo de medición: SCI o SCE)
	Tiempo de medición	Aprox. 0.7 seg. (Modo de medición: SCI o SCE) (Desde presionar el botón disparador hasta completar la medición)
	Rendimiento de la batería	Modo de medición: SCI o SCE Aprox. 3,000 mediciones (aproximadamente 1,000 mediciones cuando se usa Bluetooth) cuando se toman mediciones a intervalos de 10 segundos a 23°C con la batería de litio instalada.
	Alimentación	Batería de iones de litio (extraíble), alimentación del bus USB (con la batería de iones de litio instalada), adaptador de CA dedicado (con la batería de iones de litio instalada)
	Interfaz	USB 2.0; Bluetooth (compatible con SPP. Se requiere un módulo Bluetooth opcional)
	Tiempo de carga	Aprox. 6 h
	Temperatura de funcionamiento / Rango de humedad	Temperatura: 5 a 40°C, humedad relativa: 80% o menos (a 35°C) sin condensación
	Temperatura de almacenamiento / Rango de humedad	Temperatura: 0 a 45°C, humedad relativa: 80% o menos (a 35°C) sin condensación
	Tamaño	Aprox. 81 (W) × 93 (H) × 229 (D) mm
	Peso	Aprox. 630 g

* 1 Se requiere el software opcional de administración del color SpectraMagic NX para configurar iluminantes o configurar índices de usuario.

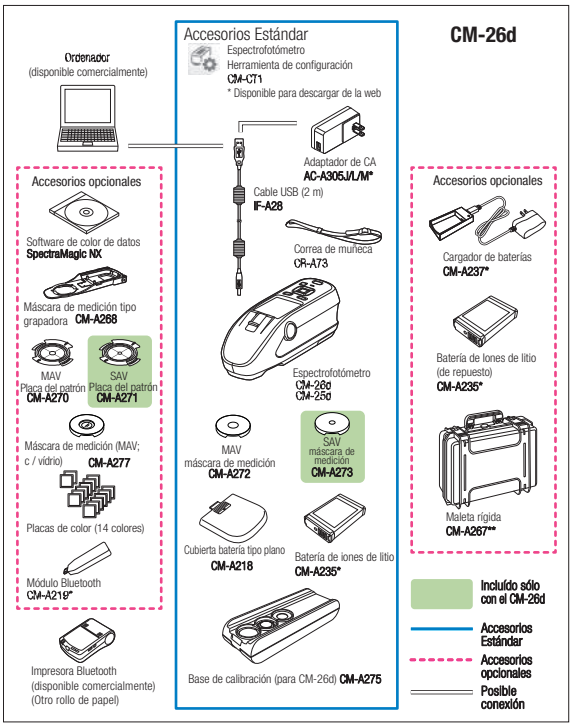

* Dependiendo de la ubicación, algunos accesorios pueden no estar disponibles.

** Puede incluirse como accesorio estándar en algunas regiones.

PRECAUCIONES DE SEGURIDAD

Para un uso correcto y para su seguridad, asegúrese de leer el manual de instrucciones antes de usar el instrumento.

- Conecte siempre el instrumento a la tensión de alimentación especificada. La conexión incorrecta puede provocar un incendio o una descarga eléctrica.

ITA AQUATEKNICA, S.A. - AQ instruments

C/ Jordi de Sant Jordi, 8 - 46022 - Valencia - España

Tel.: 96 330 20 13 / 03 - Email: aquateknica@aquateknica.com

www.aquateknica.com

Certificate No.: JQA-QMA15888
Registration Date : October 26, 2018
KONICA MINOLTA, Inc., Sakai Site
Product design, manufacture/manufacturing management, calibration and service

Certificate No: JQA-E-80027
Registration Date: March 12, 1997
KONICA MINOLTA, Inc., Sakai Site

Addresses and telephone numbers are subject to change without notice.
For the latest contact information, please refer to the KONICA MINOLTA Worldwide Offices web page: **www.konicaminolta.com/instruments/network**

© 2019 Konica Minolta, INC.

201902SEU-ENG