KONICA MINOLTA

NUEVO

ESPECTROFOTÓMETRO

CM-3630A

Instrumento de medición de vanguardia conforme a la Norma ISO para la industria de la pulpa y el papel con una precisión y estabilidad inigualables en la medición de la blancura

The Standard in Measuring Color & Light

Giving Shape to Ideas

Espectrofotómetro CM-3630A

Compatibilidad con el anterior CM-3630

Tras larga vida, el medidor ha llegado a ser un estándar en la industria manufacturera de papel, el CM-3630, ha sido repensado nuevamente y su funcionalidad mejorada -esto significa que todos los usuarios del antiguo CM-3630 pueden utilizar sus datos de medición históricos sin problemas de transición.

Mejora de la funcionalidad

1.Mejora del enfoque por la vista previa de la cámara

Fácil posicionamiento en tiempo real para apuntar a pequeñas muestras con patrones o superficies no homogéneas.

*Requiere programa específico.

2. Posibilidad de un área de medición más pequeña

Para su comodidad, hemos añadido apertura más pequeña para analizar muestras de pequeño tamaño o muestras impresas con patrones; por primera vez puede comparar de forma fiable los datos de muestras más pequeñas.

3. Preparado para uso autónomo mediante Tablet PC

Utilizando la interfaz USB y las fijaciones laterales (destinadas a sujetar la Tablet), el CM-3630A puede ser utilizado junto con el software PaperManager para disponer de un sistema autónomo con huella mínima, listo en pantalla táctil. También es posible utilizar el ordenador (PC) tradicional.

Accesorios opcionales

Para ofrecerle un flujo de trabajo conveniente, hay disponibles accesorios adicionales, por ejemplo, para medir la opacidad o muestras de hojas más grandes.

* Las funciones enumeradas están disponibles en el instrumento para su utilización mediante software. Sin embargo, el hecho de que las funciones se incluyan o no en el software depende del software que se utilice.

Los mercados altamente competitivos, como la industria del papel, la pulpa y la celulosa, requieren un compromiso en todo momento de máxima calidad.

Con el espectrofotómetro CM-3630A de Konica Minolta, de última generación, y el software de control PaperManager, puede seguir con precisión la producción en todo momento.

Diseñado para vigilar las propiedades ópticas de la pulpa y el papel durante todo el proceso de producción, el CM-3630A, que cumple con la norma ISO, mide el brillo, la opacidad, la fluorescencia, el color, la blancura y el tinte.

Para satisfacer sus necesidades, el software PaperManager en teclado táctil ha sido desarrollado en estrecha colaboración con la industria del papel, la pulpa y la celulosa y también funcionará en PC de formato tablet para uso "autónomo".

Espectrofotómetro CM-3630A

PaperManager Software

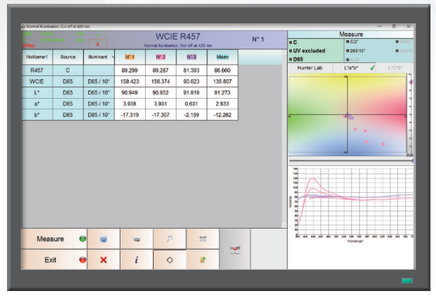

El ordenador (PC) formato tablet puede ser conectado usando un soporte.

* El ordenador tablet y el soporte no están incluidos.
* La configuración del soporte del ordenador tablet externa es sólo para la ilustración. La configuración real puede variar según el soporte y la tablet utilizada.

CM-A510 Accesorio para medida muestras en polvo

PaperManager Software

Software dedicado para el control de la producción en la industria de la pulpa y el papel.

Flujo de trabajo de operativa mínima...

PaperManager requiere un mínimo de operaciones y por lo tanto, permite una rápida evaluación de la calidad de cualquier parámetro relacionado con la industria como CIELAB, Blancura, Brillo, Fluorescencia, Tinte, Opacidad y muchos más. Se acabó la confusión al mezclar el control de producción y las pruebas generales de control de calidad como en el software convencional de uso múltiple. PaperManager es todo lo que necesita para controlar su línea de producción. Los flujos de trabajo y los parámetros de medición pueden ser configurados por el supervisor para una rápida selección por parte del operador.

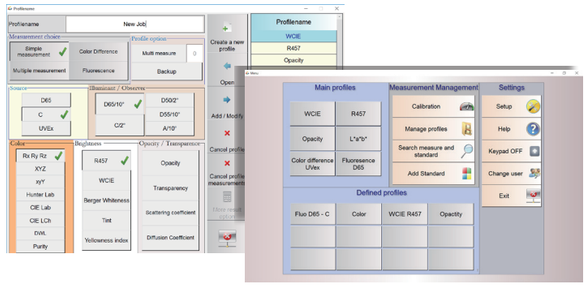

...con la máxima comodidad y flexibilidad...

Utilizando las configuraciones predefinidas hechas por un administrador, cada operador obtiene una valiosa ayuda para realizar las rutinas de medición más utilizadas sin necesidad de configurarlas cada vez - el resultado es un aumento general de la productividad con menos fuentes de error. Para facilitar el uso en producción, PaperManager soporta la pantalla táctil y la configuración de perfiles de usuario, así como el soporte remoto mediante el software integrado TeamViewer. Los datos medidos pueden almacenarse en la base de datos conectada y exportarse como formatos de exportación estándar (por ejemplo, xls) o como exportación de datos definibles mediante XML a sistemas de terceros.

...para mediciones fiables de blancura.

Para obtener lecturas de medición correctas del papel con agentes blanqueadores ópticos, la cantidad de radiación UV debe ser controlada y ajustada. PaperManager ofrece varios métodos para ajustar la radiación UV usando el Control Numérico UV (NUVC) patentado del CM-3630A y hace que la calibración y los ajustes de la blancura y el tinte sean un procedimiento rápido y sin igual.

Especificaciones

	CM-3630A
Iluminación/Sistema de visualización	Reflectancia d: 0° (iluminación difusa, visión de 0º)
Esfera integradora	ø 152 mm (6 pulgadas)
Detector	Matriz de fotodiodos de silicio (doble, 40 elementos)
Dispositivo de separación espectral	Rejilla de difracción
Rango de longitud de onda	360 nm - 740 nm
Paso de longitud de onda	10 nm
La mitad del ancho de banda	Aprox. 10 nm
Rango de reflectancia	0 a 200%; Resolución en pantalla: 0.01%
Fuente de luz	Lámpara de xenón pulsada ×3
Área de iluminación Área	LAV：ø 34 mm; MAV：ø 11 mm
de medida	LAV：ø 30 mm; MAV：ø 8 mm
Tiempo de medición	Dentro de 1,5 seg.
Intervalo mínimo de medida	Dentro de 2 segundos (medición UV 100%) Dentro de 3 segundos (medición UV 0% / UV ajustada)
Repetibilidad	Valores colorimétricos：Desviación estándar dentro de ΔE*ab 0.02 (Placa de calibración blanca) Reflectancia espectral：Estándar dentro de 0.1%(cuando una placa de calibración blanca se mide 30 veces a intervalos de 10 segundos después de la calibración blanca.
Acuerdo entre instrumentos	Dentro de ΔE*ab 0,2 (Basado en el promedio de 12 placas de color BCRA Serie II; comparado con los valores medidos con unidad 'master' bajo las condiciones de medición estándar de Konica Minolta)
Ajuste de UV	100% / 0% / Ajustado (Ajuste numérico instantáneo de UV sin movimiento mecánico del filtro); filtros de corte de UV de 400 nm y 420 nm
Normas aplicables	Las mediciones de LAV se ajustan a las normas ISO 2469, JIS P8148, DIN 53145-1 y DIN 53145-2.
Función del visor	Usando la cámara incorporada; se requiere software (no incluido).
Interfaz	USB 2.0 a velocidad máxima
Alimentación	Adaptador AC dedicado
Rango de temperatura / Humedad de funcionamiento	La temperatura: 13 a 33°C, Humedad relativa: 80% o menos (a 35°C) sin condensación
Temperatura y humedad de almacenamiento	La temperatura: 0 a 40°C, Humedad relativa: 80% o menos (a 35°C) sin condensación
Tamaño (W×H×D)	Aprox. 300 ×612 ×315 mm
Peso	Aprox. 16 kg

Diagrama del sistema

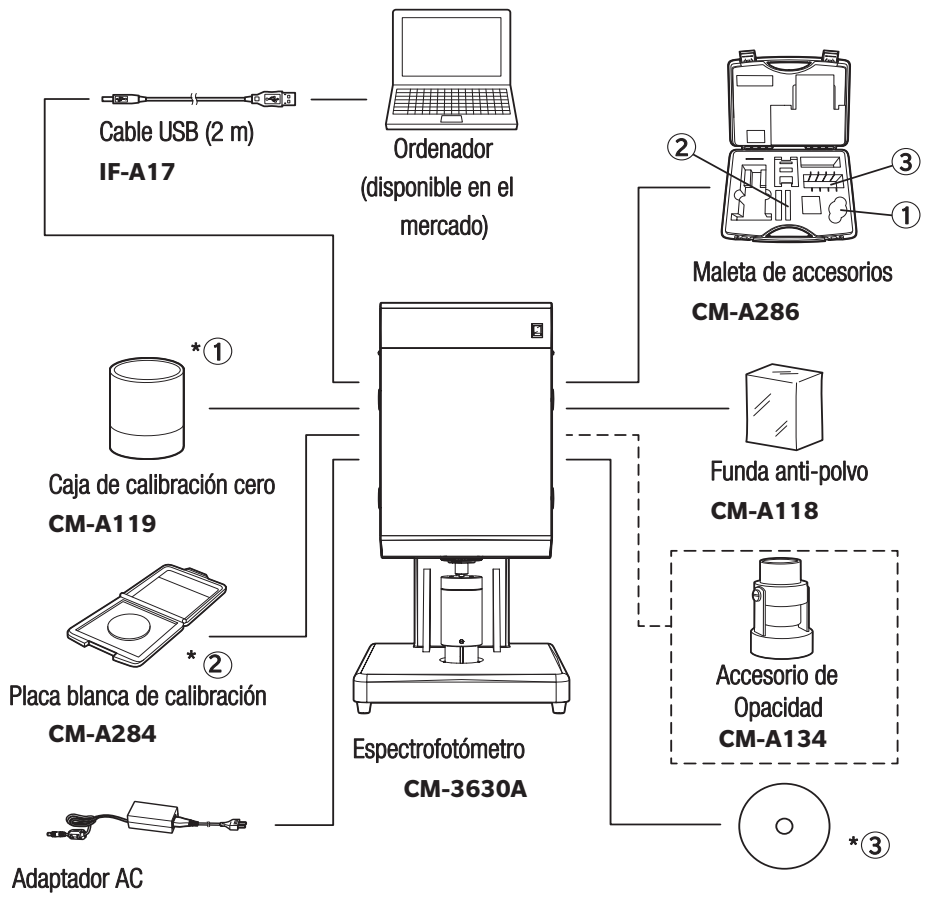

*Accesorios ① ③ son almacenados en la caja de accesorios.

—— Máscara del objetivo (MAV) **CM-A285**

– – – Accesorios estándar Accesorios opcionales

Dimensiones

(Unidades: mm)

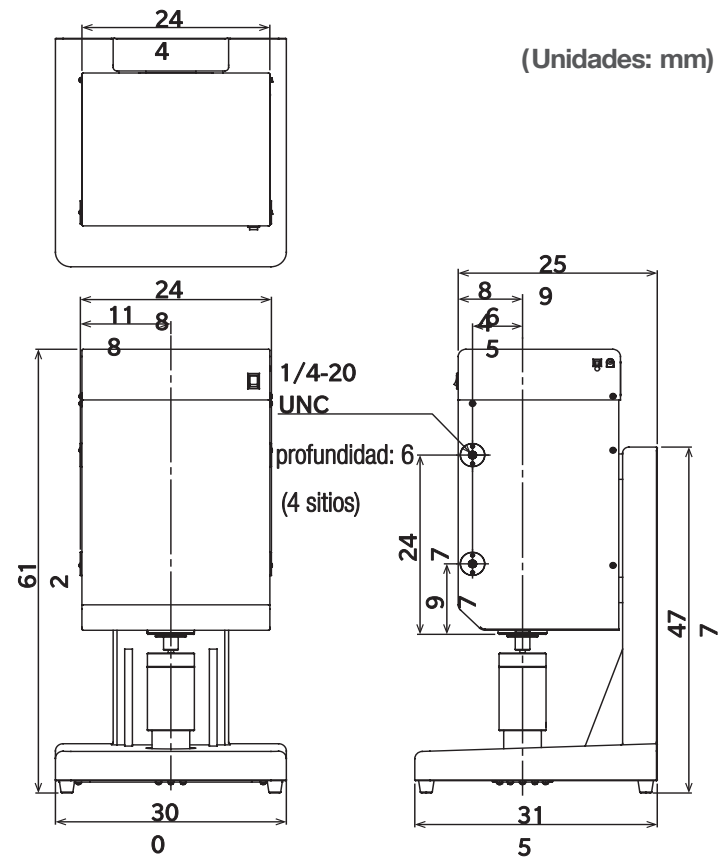

PRECAUCIONES DE SEGURIDAD

Para un correcto manejo y por su seguridad, asegúrese de leer el manual de instrucciones antes de utilizar el instrumento.

- Asegúrate de usar el voltaje de la fuente de alimentación especificado. Una conexión incorrecta puede causar fuego o una descarga eléctrica.

ISO Certifications of KONICA MINOLTA, Inc., Sakai Site

ISO 9001
JQA-QMA15888
Design, development, manufacture/ manufacturing management, calibration, and service of measuring instruments

ISO 14001
JQA-E-80027
Design, development, manufacture, service and sales

En España y Portugal:

AQ instruments

ITA AQUATEKNICA, S.A.

C/ Jordi de Sant Jordi 8 acc - 46022 - Valencia - España

96 330 20 13 - 96 330 20 03 - aquateknica@aquateknica.com

www.aquateknica.com

©2020 KONICA MINOLTA, INC.

https://konicaminolta.com/instruments/network

9242-1869-11 CAKDK 1